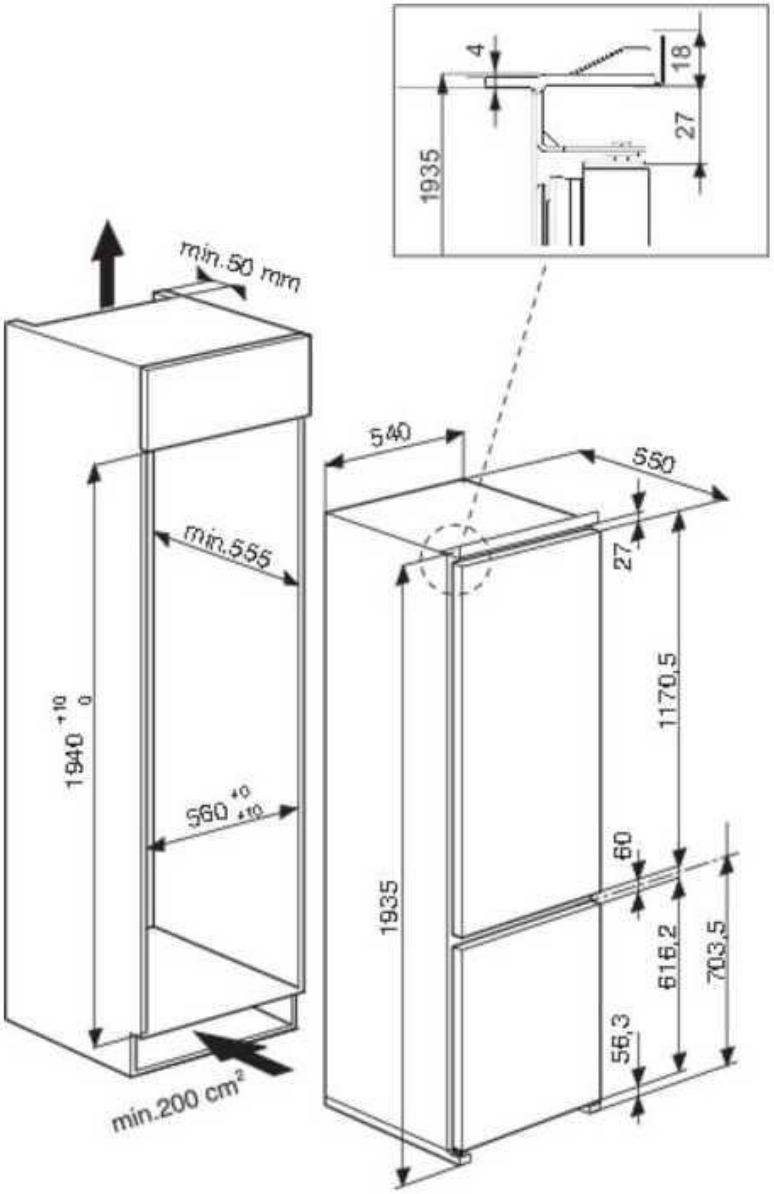
min.50 mm
1940 +10 0
min.555
560 +0 +10
min.200 cm²
540
550
27
1170,5
60
616,2
703,5
56,3
1935
4
18
27
1935